PRP7

PORTA A SOFFIETTO

apertura interna esterna con richiamo automatico

VETRO TEMPRATO	6MM
LARGHEZZA DI SERIE L	67 < 103 CM
ALTEZZA DI SERIE H	200 CM

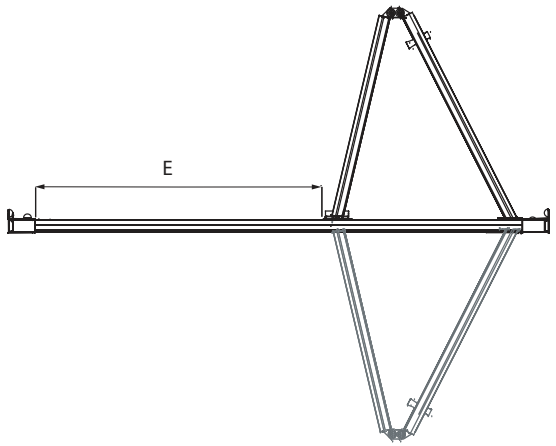

MISURE IN CM DI SERIE	ENTRATA "E"
67-73	50
72-78	55
77-83	60
82-88	65
87-93	70
97-103	80

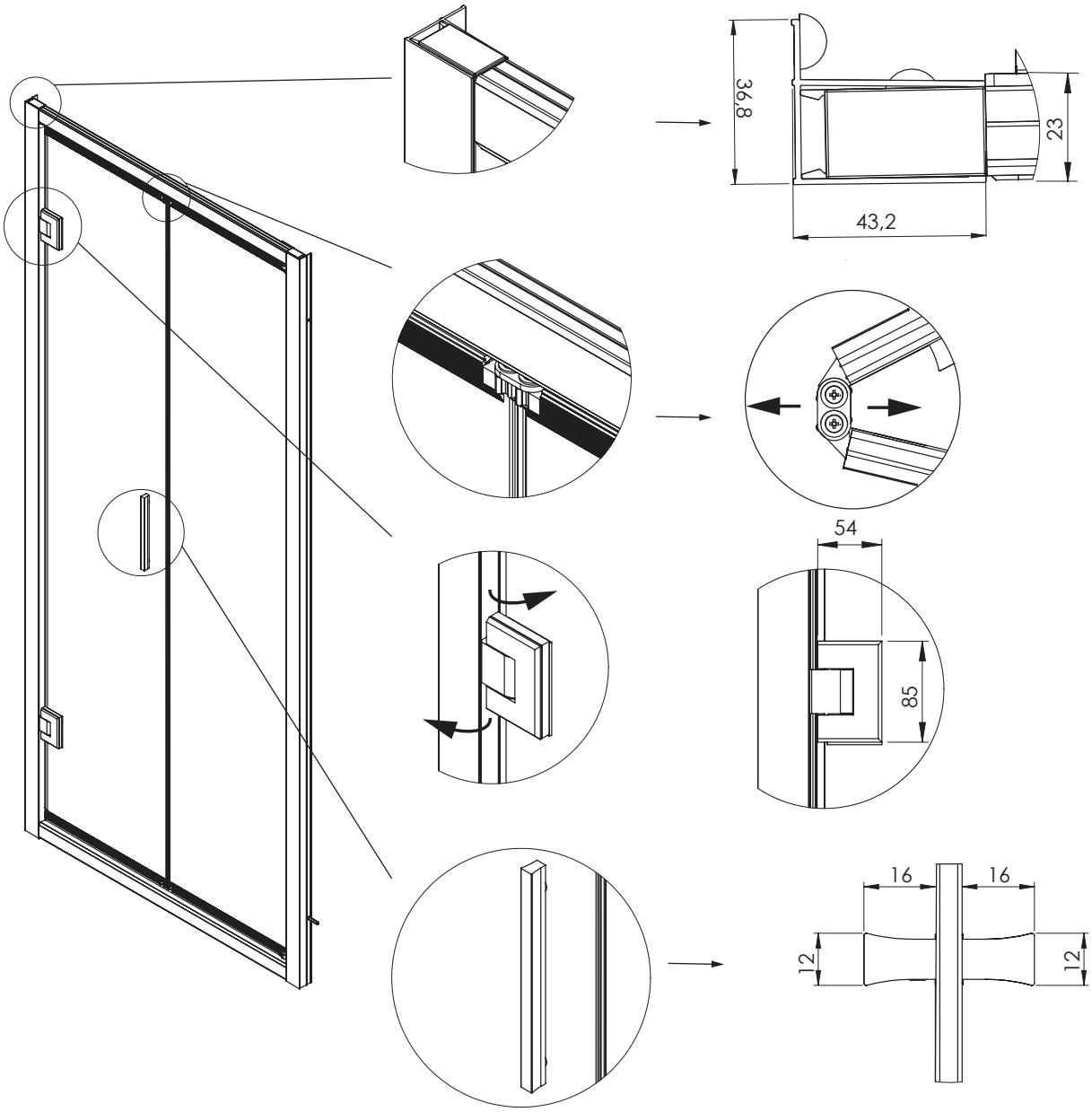

MISURE DISEGNO
TUTTE IN MM