P+F2

LATO FISSO PER ANTA PIVOTANTE

VETRO TEMPRATO	8MM
LARGHEZZA SU MISURA	
ALTEZZA DI SERIE H	200 CM



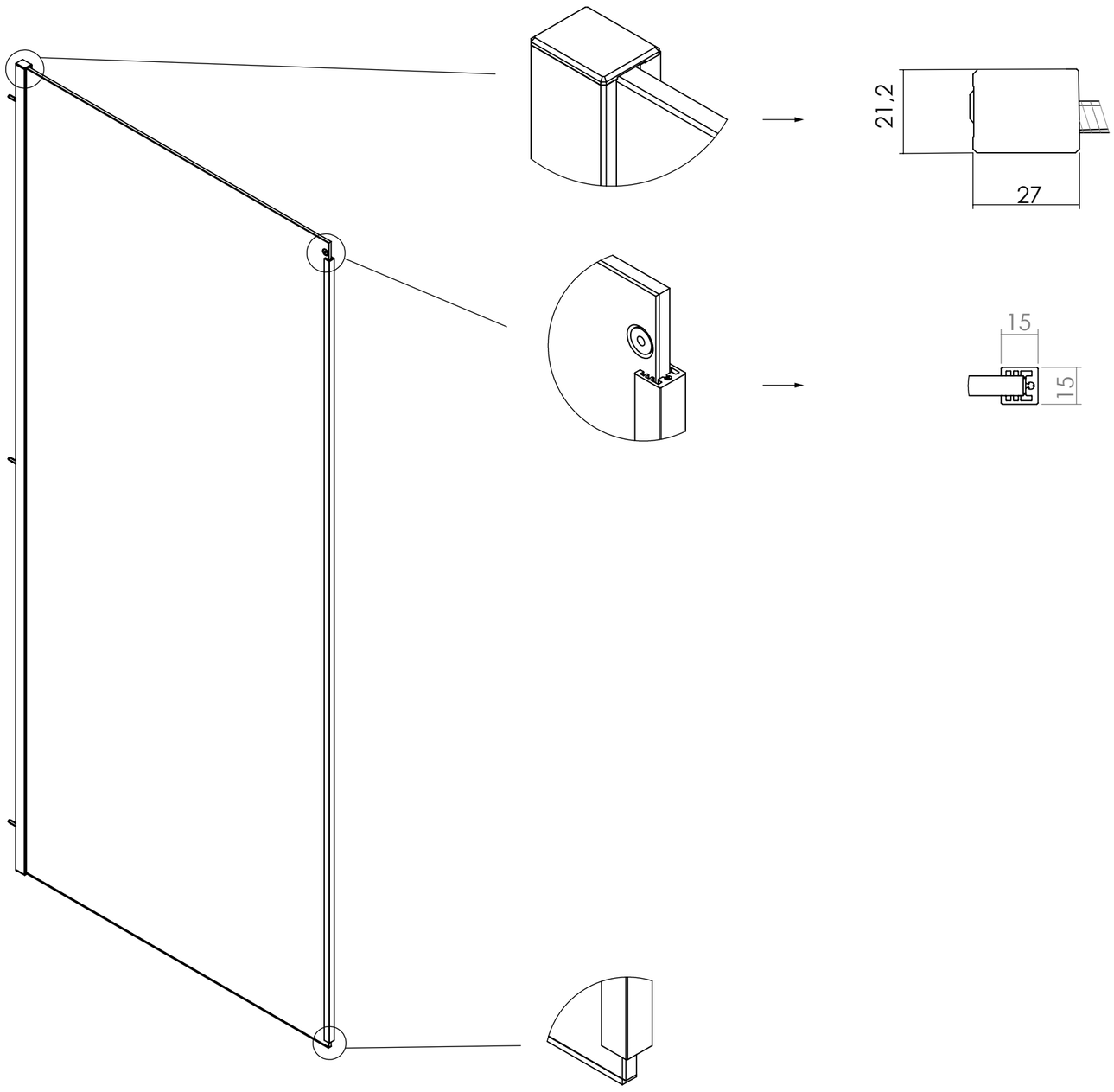

MISURE IN CM DI SERIE	MISURE	NUMERO COLLI
60-70	SPECIFICARE LA MISURA ESATTA	1
70-80		1
80-90		1
90-100		1

MISURE DISEGNO
TUTTE IN MM