KUP9 KUF7 C

PORTA SALOON ACCIAIO PER LATO FISSO
CERNIERA CON RIMORCHIO

VETRO TEMPRATO	8 MM
LARGHEZZA DI SERIE L	65 <155 CM
ALTEZZA DI SERIE H	210 CM
L MIN	50 CM
L MAX	155 CM
H MIN	160 CM
H MAX	260 CM

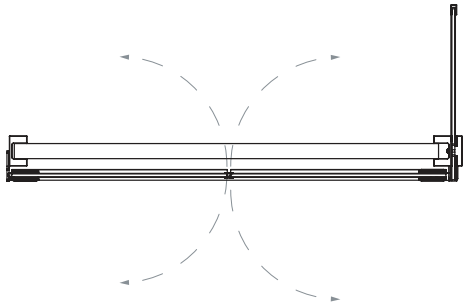

MISURE IN CM DI SERIE	MISURE IN CM DI SERIE LATO FISSO
65-75	65-75
75-85	75-85
85-95	85-95
95-105	95-105
105-115	105-115
115-125	115-125
125-135	
135-145	
145-155	

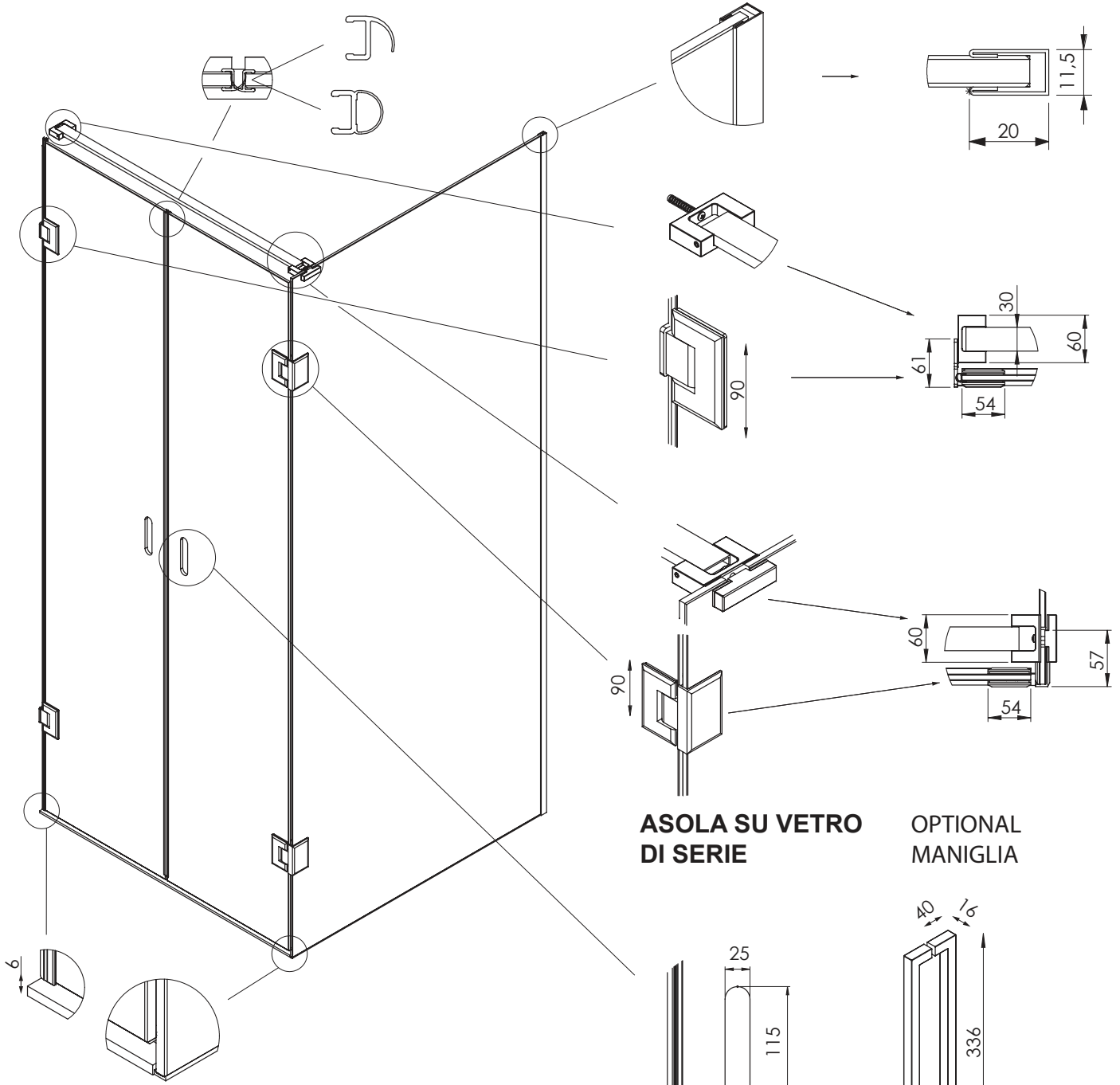

ASOLA SU VETRO DI SERIE

OPTIONAL
MANIGLIA

MISURE DISEGNO
TUTTE IN MM