KUP8

PORTA SALOON ACCIAIO PER NICCHIA
CERNIERA CON RIMORCHIO

VETRO TEMPRATO	8 MM
LARGHEZZA DI SERIE L	65 <155 CM
ALTEZZA DI SERIE H	201 CM
L MIN	50 CM
L MAX	155 CM
H MIN	210 CM
H MAX	260 CM

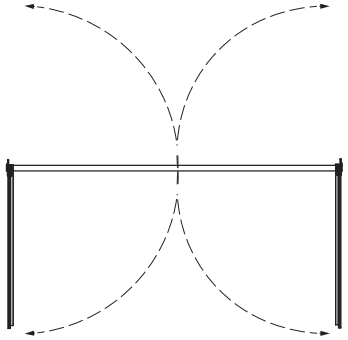

MISURE IN CM
DI SERIE

65-75

75-85

85-95

95-105

105-115

115-125

125-135

135-145

145-155

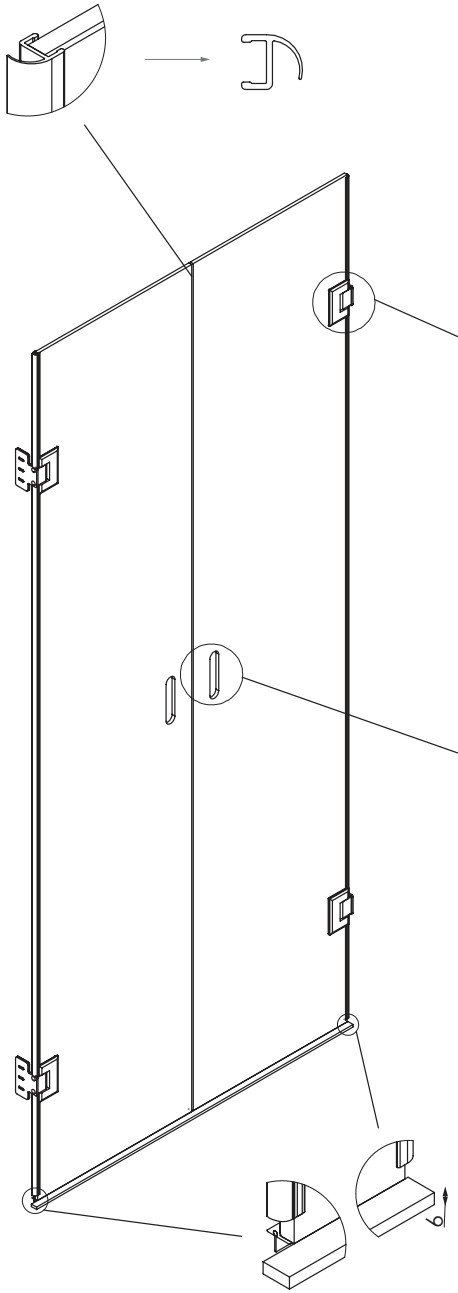

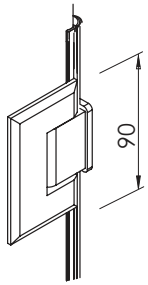

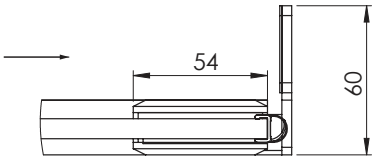

ASOLA SU VETRO DI SERIE

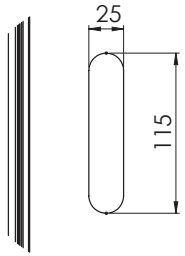

OPTIONAL
MANIGLIA

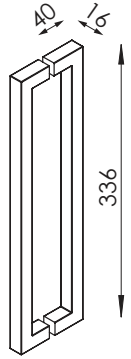

MISURE DISEGNO
TUTTE IN MM