KUP5 TIPO D

PORTA UNA ANTA BATTENTE ACCIAIO CON
FISSO IN LINEA E CERNIERA CON RICHIAMO

VETRO TEMPRATO	8 MM
LARGHEZZA DI SERIE L	95<185 CM
ALTEZZA DI SERIE H	210 CM
L MIN	90 CM
L MAX	200 CM
H MIN	160 CM
H MAX	260 CM

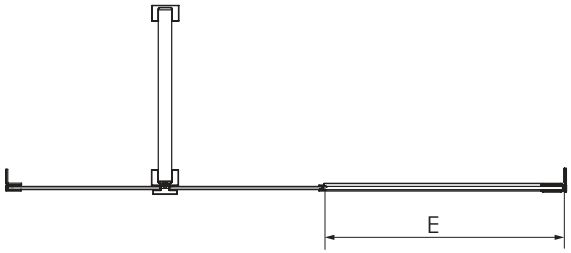

MISURE IN CM DI SERIE	MISURE IN CM ENTRATA "E"
95-105	60
105-115	60
115-125	60
125-135	60
135-145	60
145-155	60
155-165	60
165-175	60
175-185	60

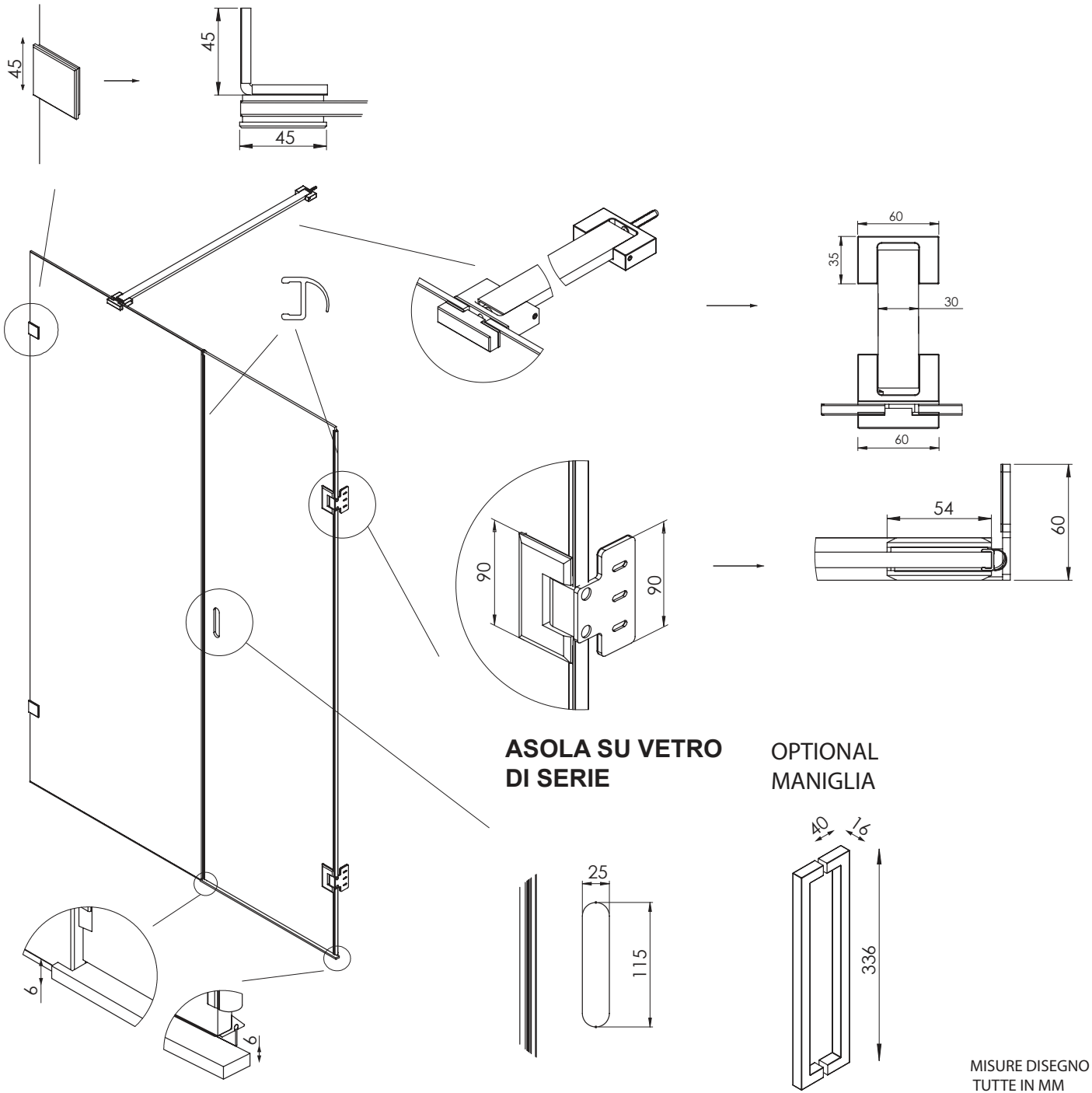

ASOLA SU VETRO DI SERIE

OPTIONAL
MANIGLIA

MISURE DISEGNO
TUTTE IN MM