KUP1

PORTA UNA ANTA BATTENTE INOX PER NICCHIA
CERNIERA CON RICHIAMO

VETRO TEMPRATO	8 MM
LARGHEZZA DI SERIE L	65<100 CM
ALTEZZA DI SERIE H	210 CM
L MIN	50 CM
L MAX	100 CM
H MIN	160 CM
H MAX	260 CM

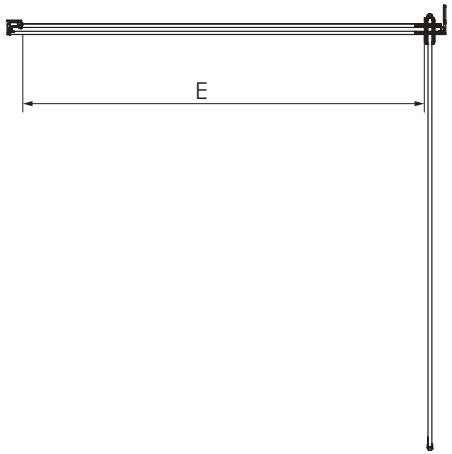

MISURE IN CM DI SERIE	ENTRATA "E"	NUMERO COLLI
65-75	65	1
75-85	75	1
85-95	85	1
95-100	95	1

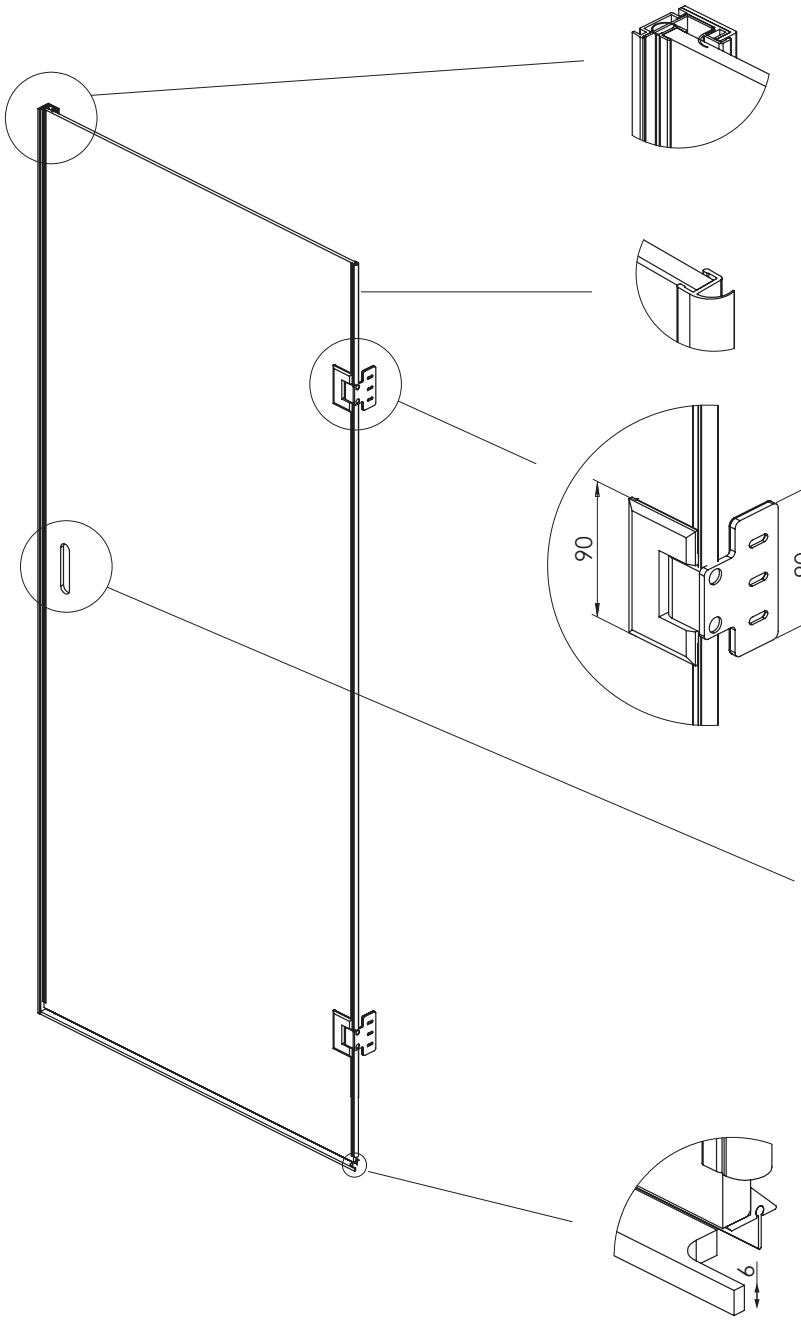

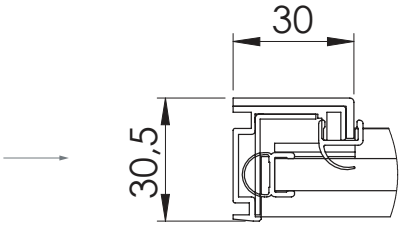



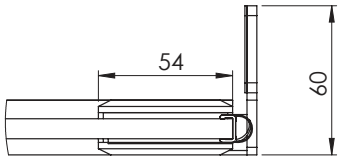

ASOLA SU VETRO
DI SERIE

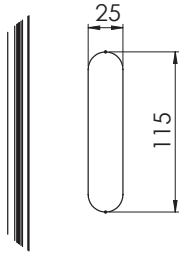

OPTIONAL
MANIGLIA

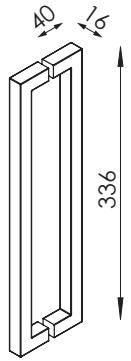

MISURE DISEGNO
TUTTE IN MM