KUM96

PANELLO FISSO

BRACCIO DI SOSTEGNO L 100 CM

VETRO TEMPRATO	6MM
LARGHEZZA DI SERIE L	98 < 179,5 CM
ALTEZZA DI SERIE H	200 CM
L MIN	78 CM
L MAX	200 CM
H MIN	160 CM
H MAX	260 CM



MISURE IN CM DI SERIE	NUMERO COLLI
98-99,5	1
108-109,5	1
118-119,5	1
128-1295	1
138-139,5	1
148-149,5	1
158-159,5	1
168-169,5	1
178-179,5	1

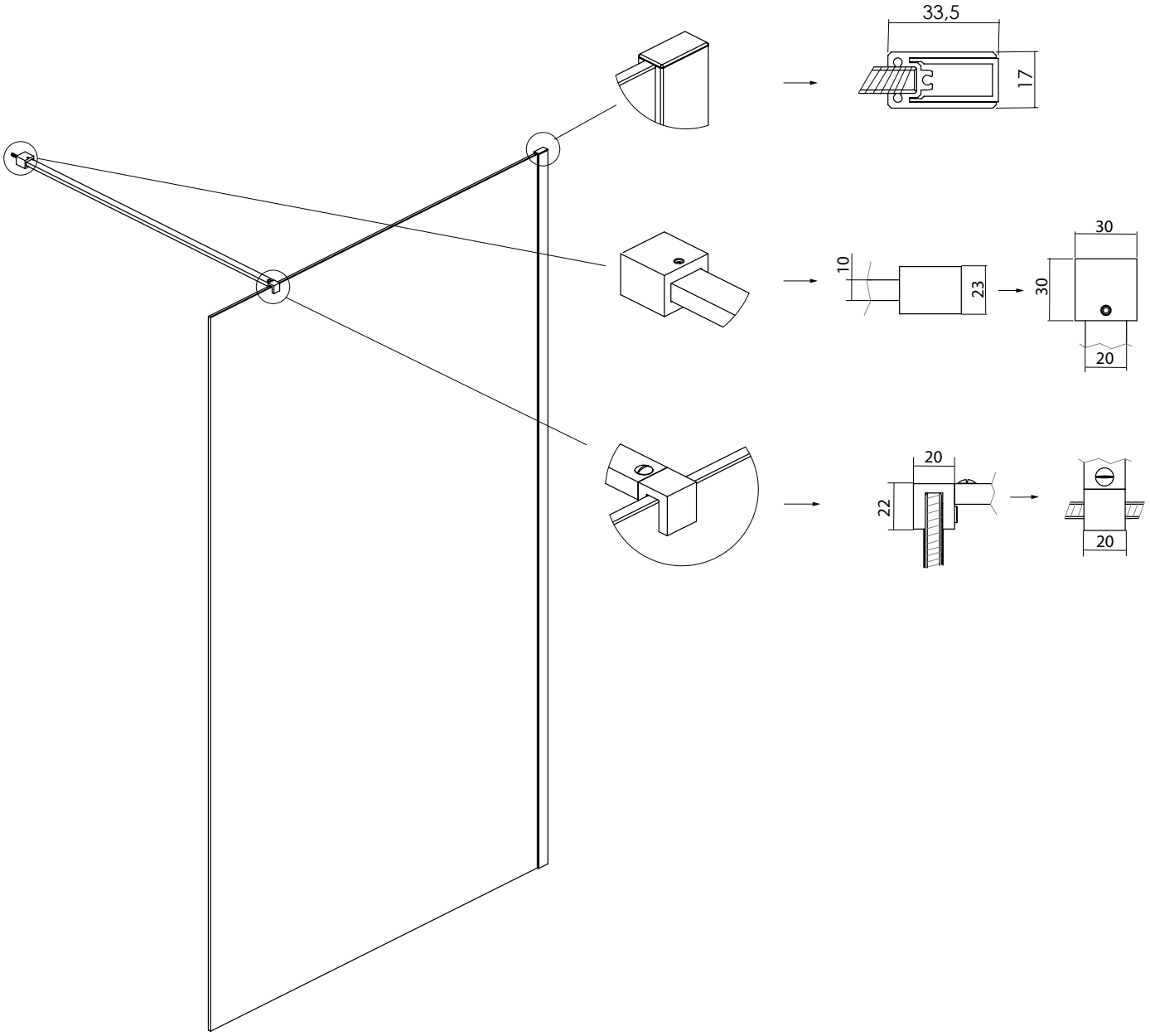

MISURE DISEGNO
TUTTE IN MM