CRP7

PORTA DOCCIA PIEGHEVOLE

VETRO TEMPRATO	6 MM
LARGHEZZA DI SERIE L	116<161 CM
ALTEZZA DI SERIE H	198 CM
LMIN	100 CM
LMAX	170 CM
HMIN	160 CM
HMAX	210 CM

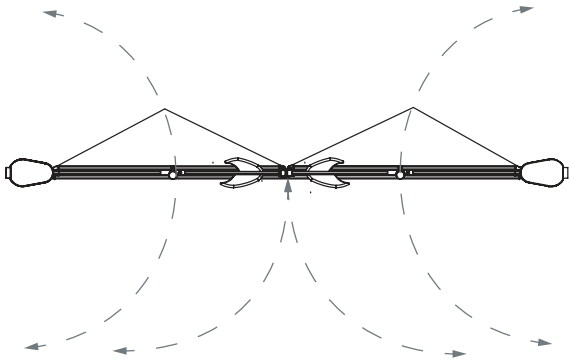

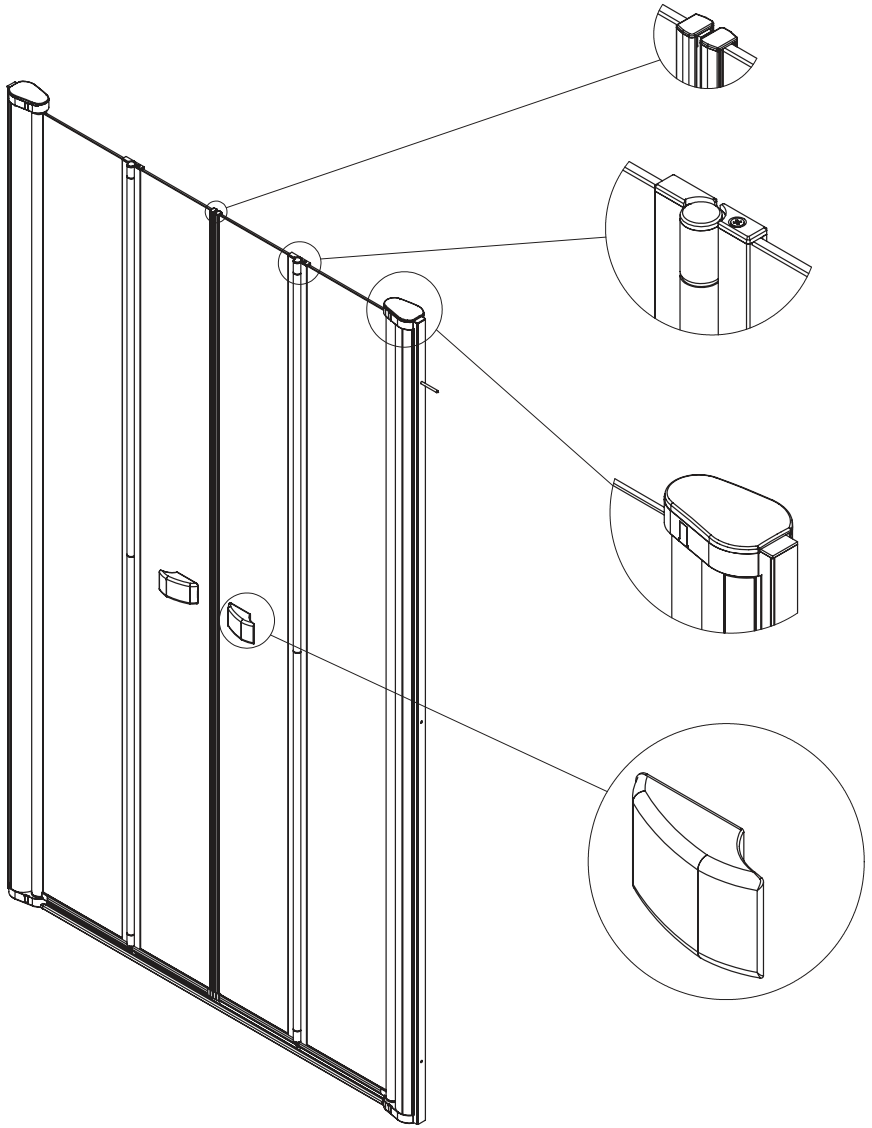

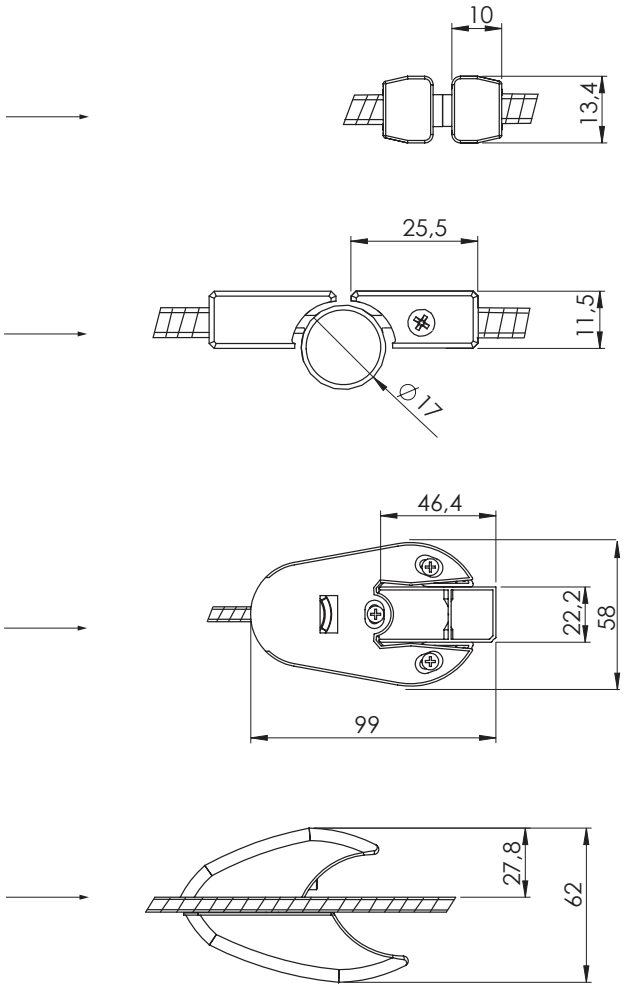

MISURE IN CM
DI SERIE

116 -121

136 -141

156-161

MISURE DISEGNO
TUTTE IN MM