KUP6 KUF6 TIPO D

ANTA BATTENTE CON FISSO IN LINEA ACCIAIO INOX
CON LATO FISSO

VETRO TEMPRATO	8/10 MM
LARGHEZZA DI SERIE L	95<185 CM
ALTEZZA DI SERIE H	210 CM
L MIN	90 CM
L MAX	200 CM
H MIN	160 CM
H MAX	260 CM

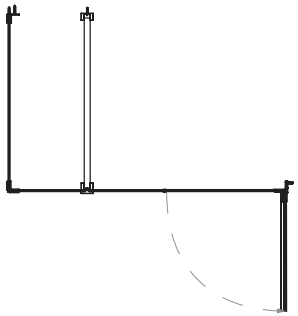

MISURE IN CM DI SERIE	NUMERO COLLI	MISURE IN CM DI SERIE LATO FISSO	NUMERO COLLI
95-105	1	65-75	1
105-115	1	75-85	1
115-125	1	85-95	1
125-135	1	95-105	1
135-145	1	105-115	1
145-155	1	105-115	1
155-165	1		
165-175	1		
175-185	1		

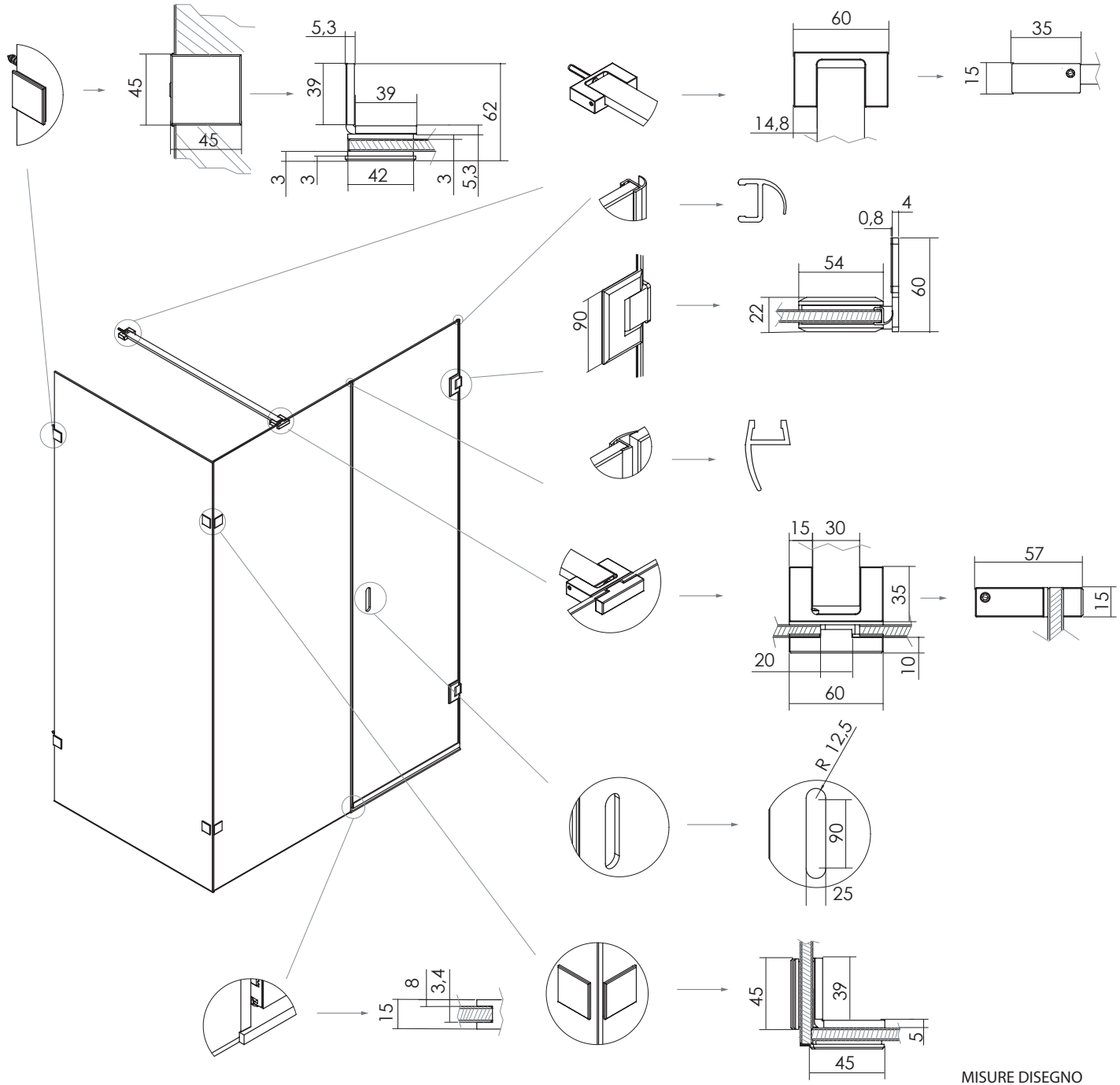

MISURE DISEGNO
TUTTE IN MM