P+L4

PORTA UNA ANTA PIVOTTANTE OLEODINAMICA CON FISSO IN LINEA

VETRO TEMPRATO	8MM
LARGHEZZA SU MISURA	
ALTEZZA DI SERIE H	200 CM

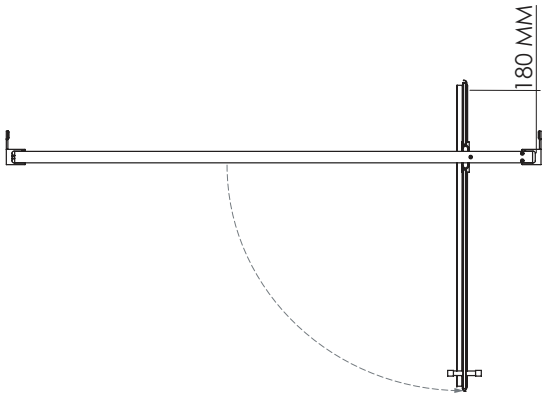

MISURE IN CM PER CALCOLO PREZZO	MISURE	NUMERO COLLI
90-120	SPECIFICARE LA MISURA ESATTA	2
120-140		2
140-160		2
160-180		2

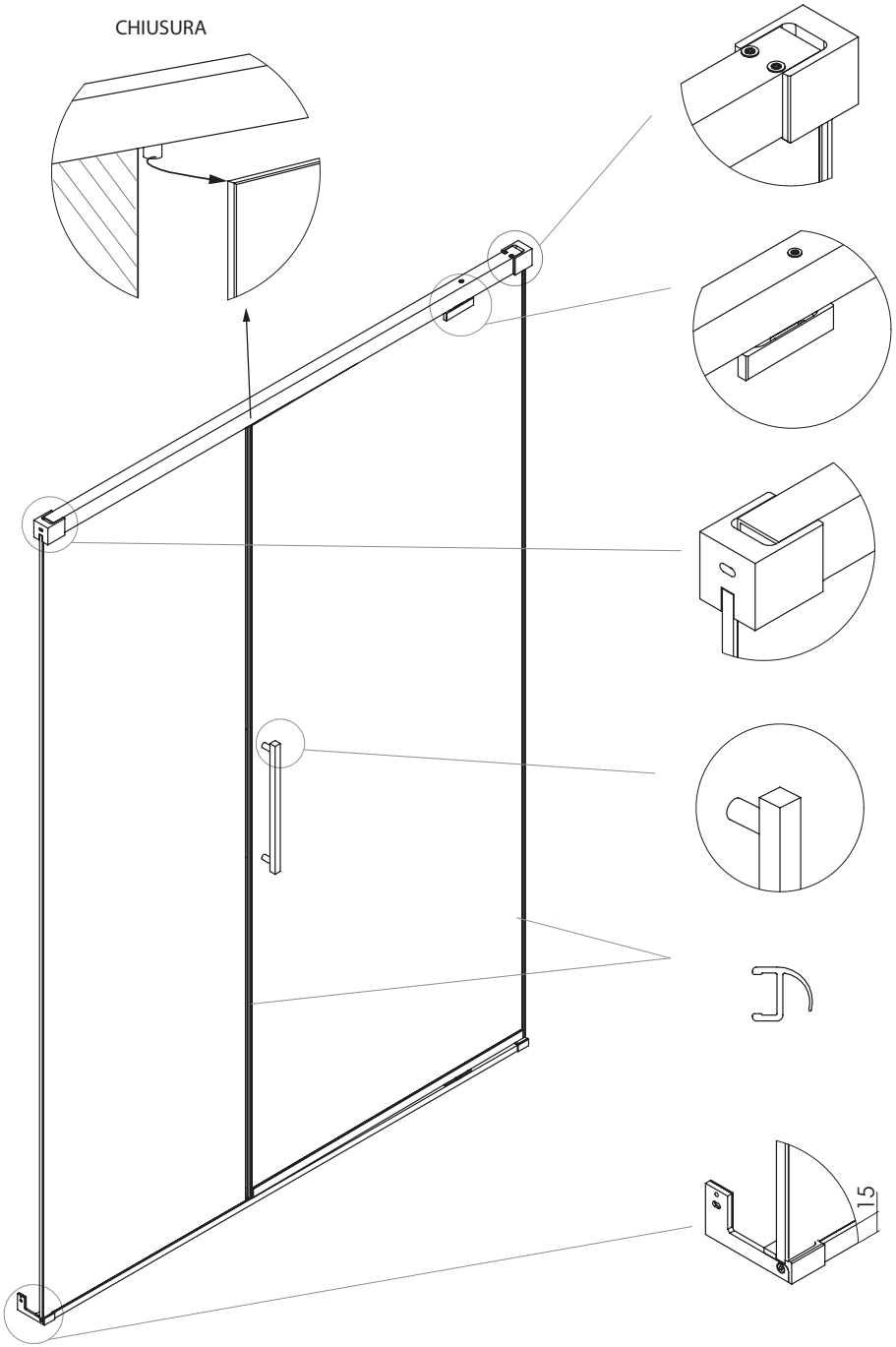

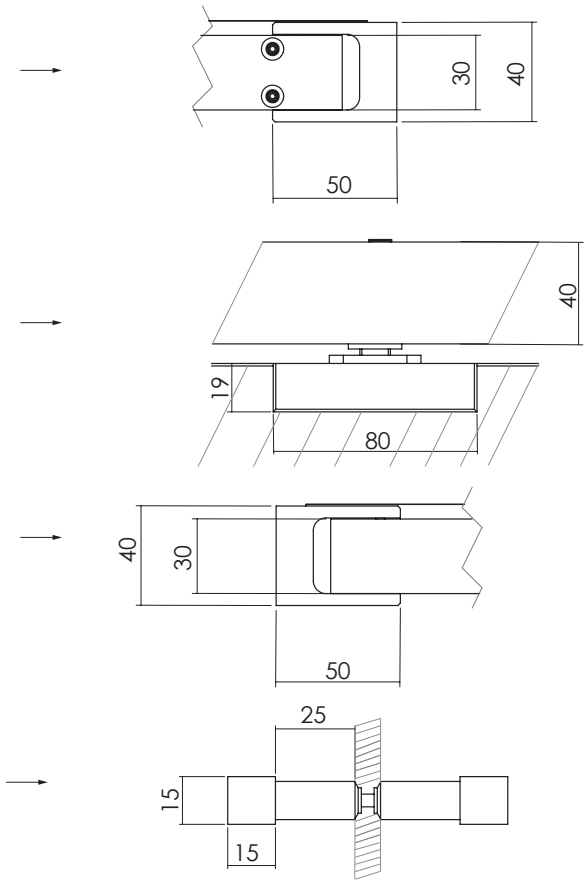

MISURE DISEGNO
TUTTE IN MM