NGA1

ANGOLO DUE ANTE SCORREVOLI
CON SLOW MOTION

VETRO TEMPRATO	8MM
LARGHEZZA DI SERIE L	78 < 99,5 CM
ALTEZZA DI SERIE H	200 CM
L MIN	78 CM
L MAX	99,5 CM
H MIN	200 CM
H MAX	230 CM

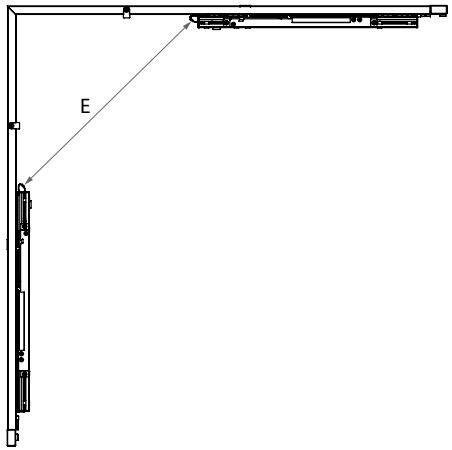

MISURE IN CM DI SERIE	ENTRATA "E"	PESO NETTO	VOLUMI	NUMERO COLLI
78-79,5	43	66	0	2
88-89,5	50	74	0	2
98-99,5	50	82	0	2

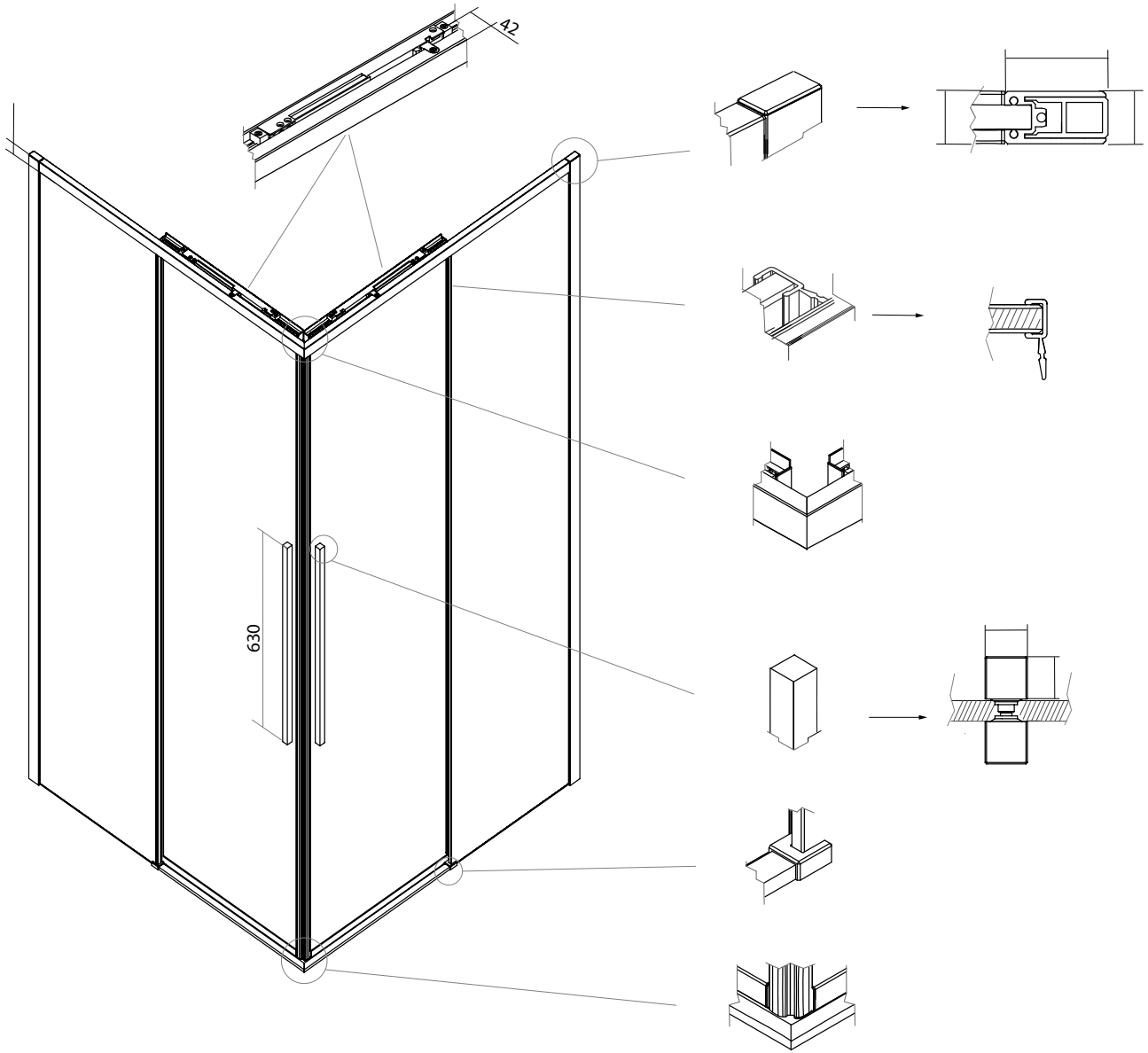

MISURE DISEGNO
TUTTE IN MM