NEP3

PORTA UNA ANTA BATTENTE
ABBINABILE A LATO FISSO

VETRO TEMPRATO	6MM
LARGHEZZA DI SERIE L	67 < 103 CM
ALTEZZA DI SERIE H	190 CM
L MIN	60 CM
L MAX	103 CM
H MIN	160 CM
H MAX	210 CM

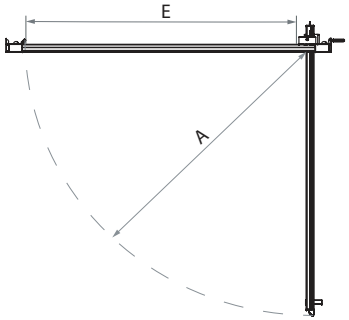

MISURE IN CM DI SERIE	ENTRATA "E"	APERTURE IN CM "A"
67-73	54	56,3
72-78	59	61,3
77-83	64	66,3
82-88	69	71,3
87-93	74	76,3-82,3
97-103	84	86,3

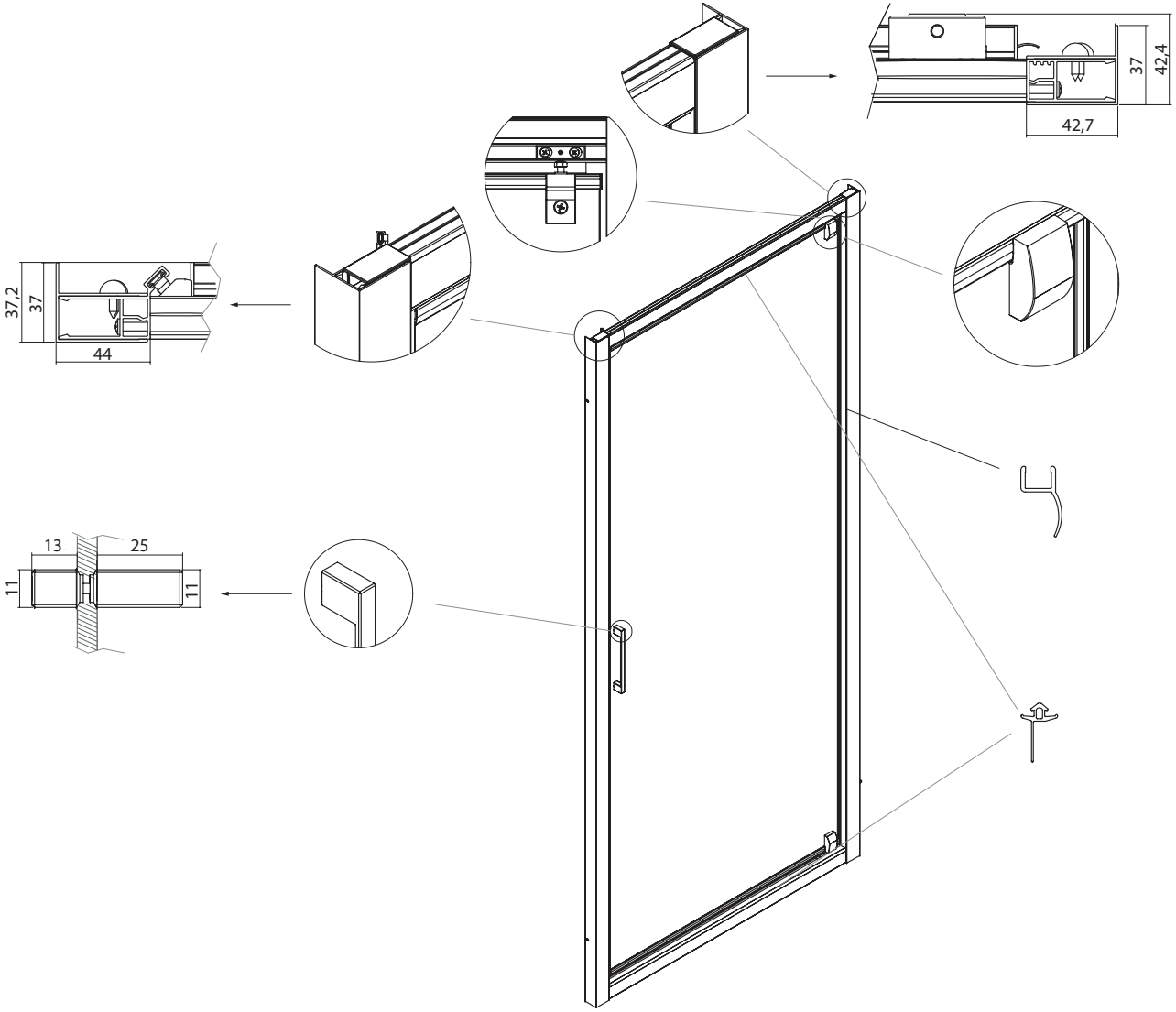

MISURE DISEGNO
TUTTE IN MM